納骨箱・沓石（羽子板付）

井上セメント工業株式会社

納骨箱

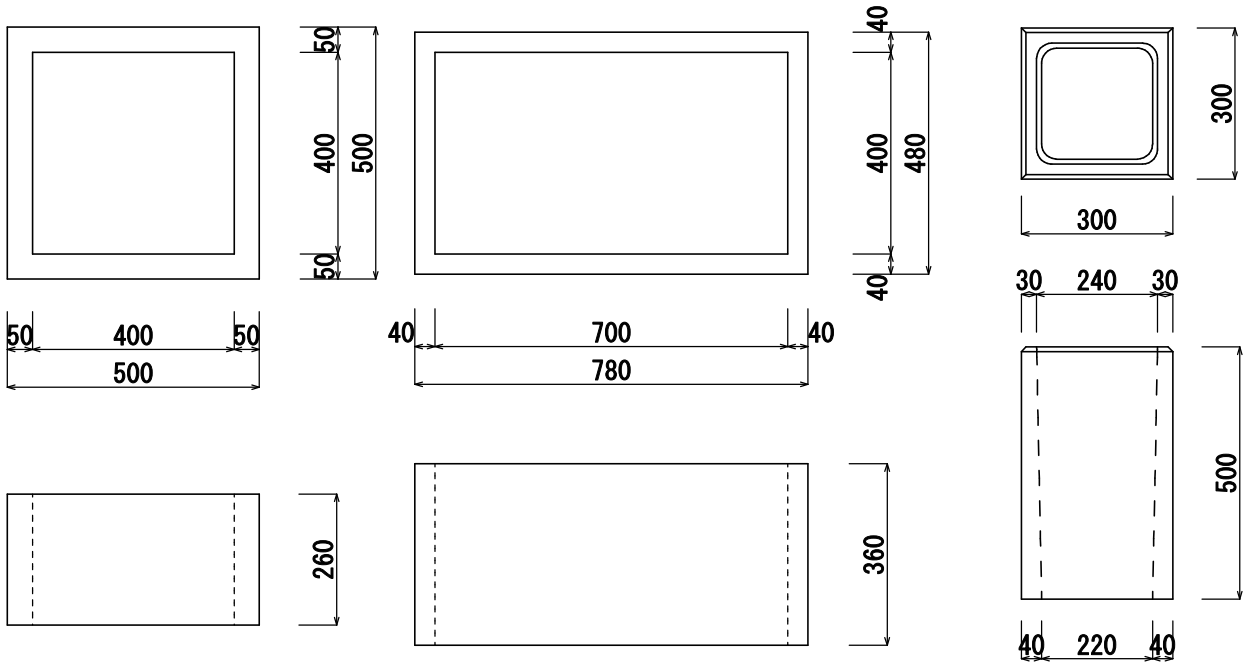

納骨箱（小）

※参考重量　54kg

納骨箱（大）

※参考重量　78kg

納骨箱300　H=500

※参考重量　43kg

沓石（羽子板付）

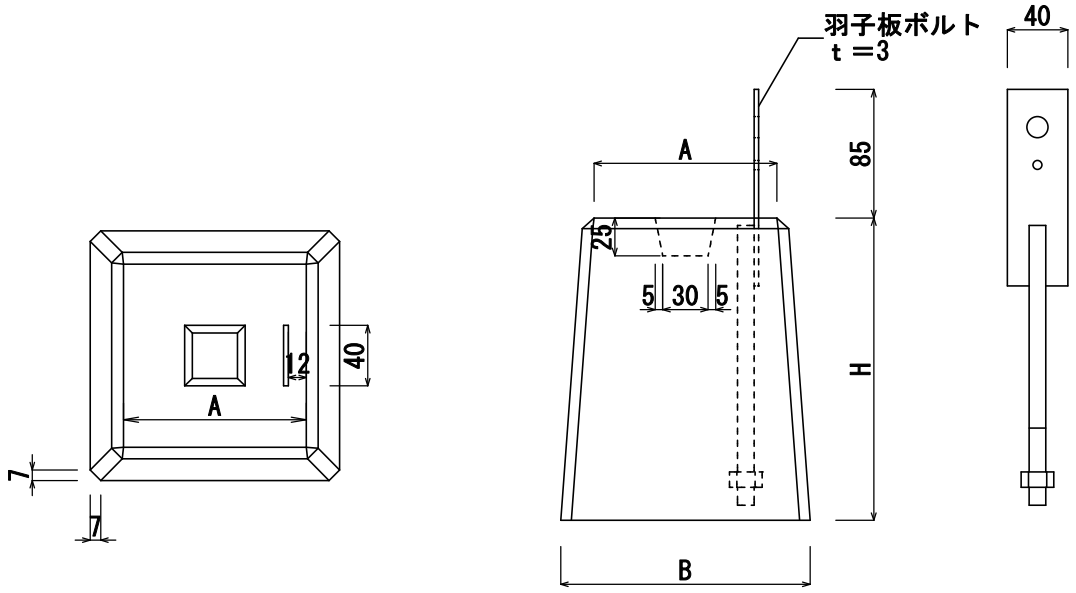

羽子板付沓石	A	B	H	参考重量(kg)
小（3寸5分用、H=200）	121	165	200	10
大（4寸用 、H=250）	136	200	250	18